BJERRING

armchair

An innovative chair that works great wherever we want to save as much space as possible. Minimalist design combined with the original way of folding makes this piece ideally suited to the modern interiors of auditorium halls and more.

SOFIE

Innowacyjne krzesło, które świetnie sprawdza się wszędzie tam gdzie zależy nam na zaoszczędzeniu jak największej ilości miejsca. Minimalistyczny design w połączeniu z oryginalnym sposobem składania sprawia, że mebel ten idealnie odnajdzie się w nowoczesnych wnętrzach sal audytoryjnych i nie tylko.

BJERRING - Tykhøjetvej 20, Hal 5 - 7323 Give - Tlf: +45 42705206 - Mail: salg@bjerring-sales.dk
www.bjerring-sales.dk

BJERRING

TOKIO

The armchair is made of beech plywood.
Inside backrest there is an automatic
closing mechanism for the seat.

Krzesło wykonane ze sklejki bukowej.
W środku oparcia umieszczono
automatyczny mechanizm składania.

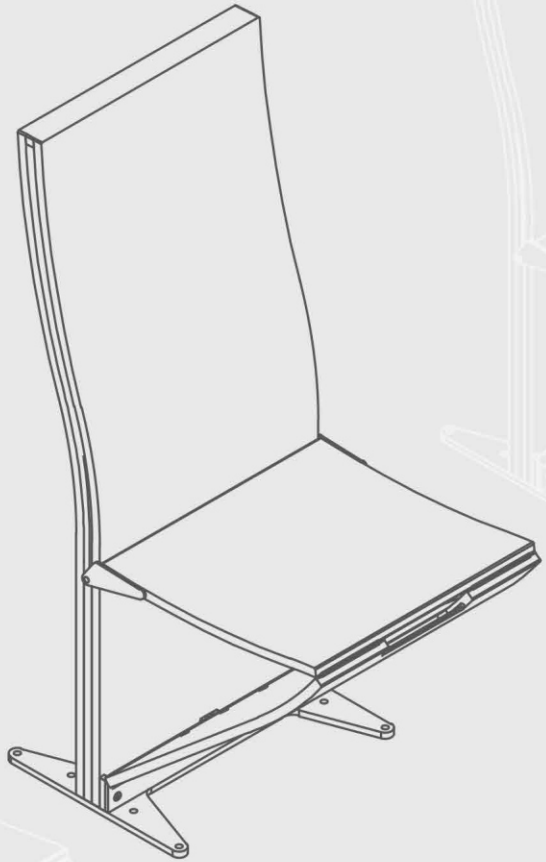

Dodatkową opcją jest możliwość
wykonania siedziska z tapicerowaną
poduchą.

An additional option is the upholstery on the seat.

BJERRING - Tykhøjetvej 20, Hal 5 - 7323 Give - Tlf: +45 42705206 - Mail: salg@bjerring-sales.dk
www.bjerring-sales.dk

additional OPTIONS

BJERRING

Basic option
assembled to the floor

Wersja podstawowa
mocowanie na płasko

Basic option
assembled to the step

Wersja z nakładką tapicerowaną
mocowanie na płasko

Option with upholstered pad
assembled to the floor

Wersja z mocowaniem
do podstopnia

BJERRING - Tykhøjetvej 20, Hal 5 - 7323 Give - Tlf: +45 42705206 - Mail: salg@bjerring-sales.dk
www.bjerring-sales.dk

technical

DATA

BJERRING

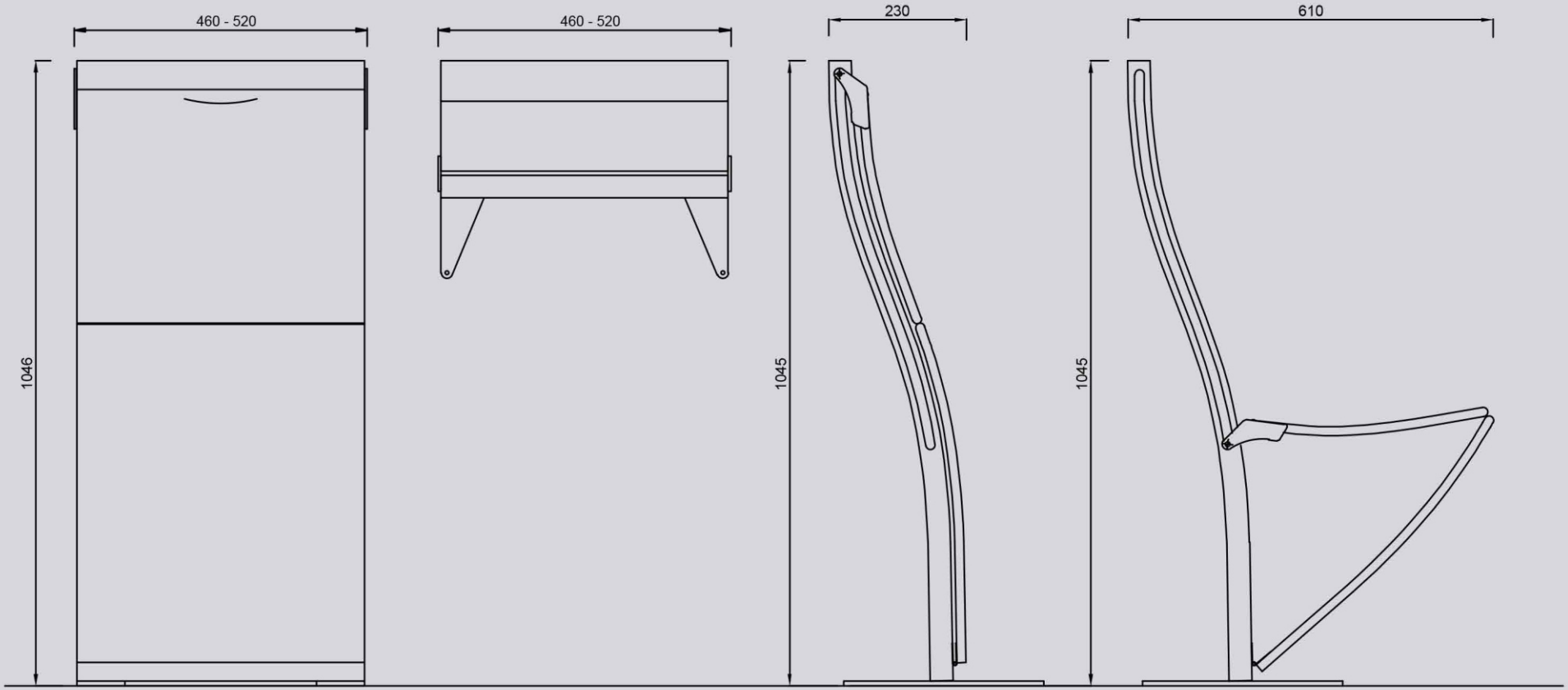

front view | top view | side view (close) | side view (open)

BJERRING - Tykhøjetvej 20, Hal 5 - 7323 Give - Tlf: +45 42705206 - Mail: salg@bjerring-sales.dk
www.bjerring-sales.dk

technical DATA

BJERRING

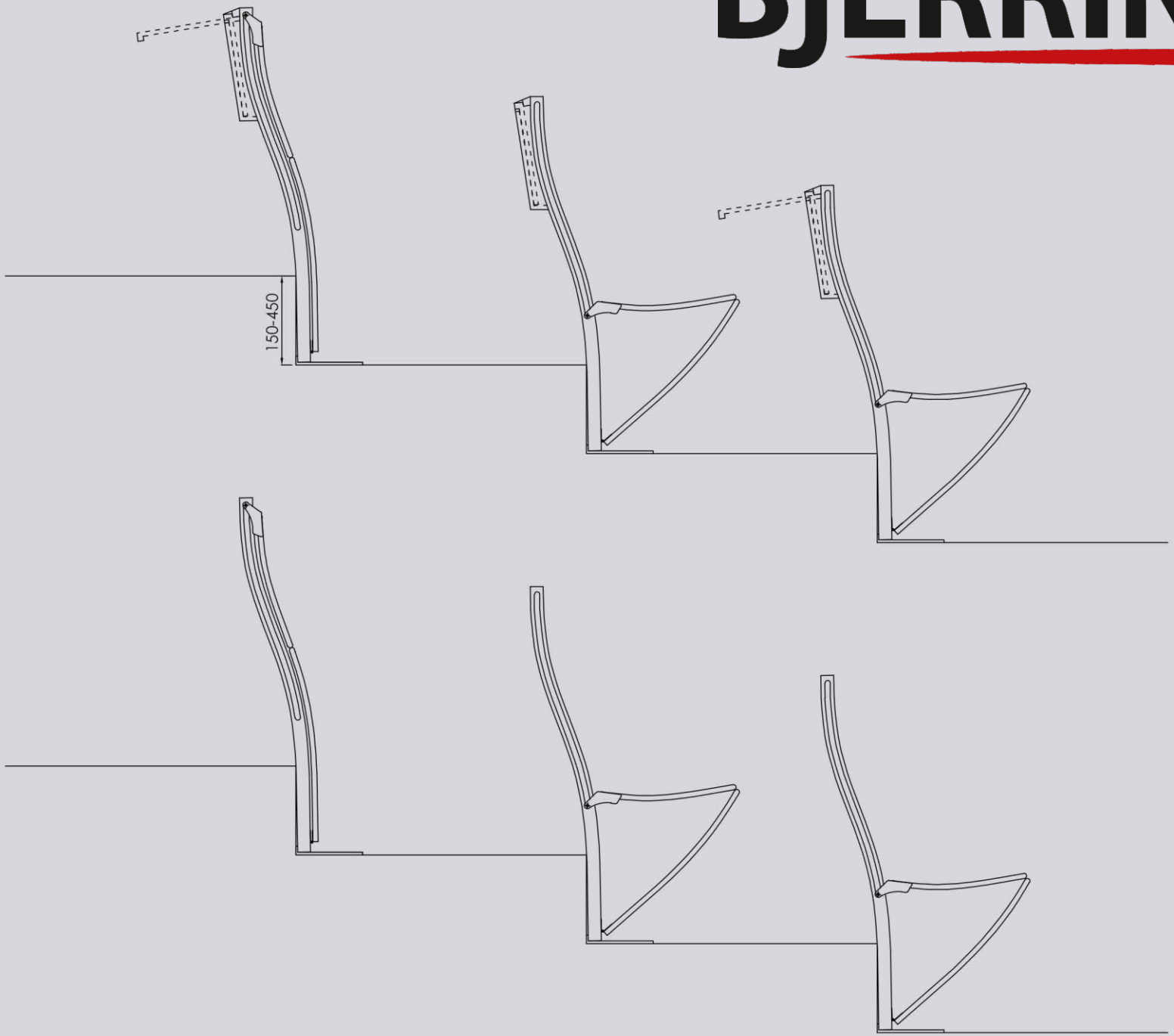

BJERRING - Tykhøjetvej 20, Hal 5 - 7323 Give - Tlf: +45 42705206 - Mail: salg@bjerring-sales.dk
www.bjerring-sales.dk

additional OPTIONS

BJERRING

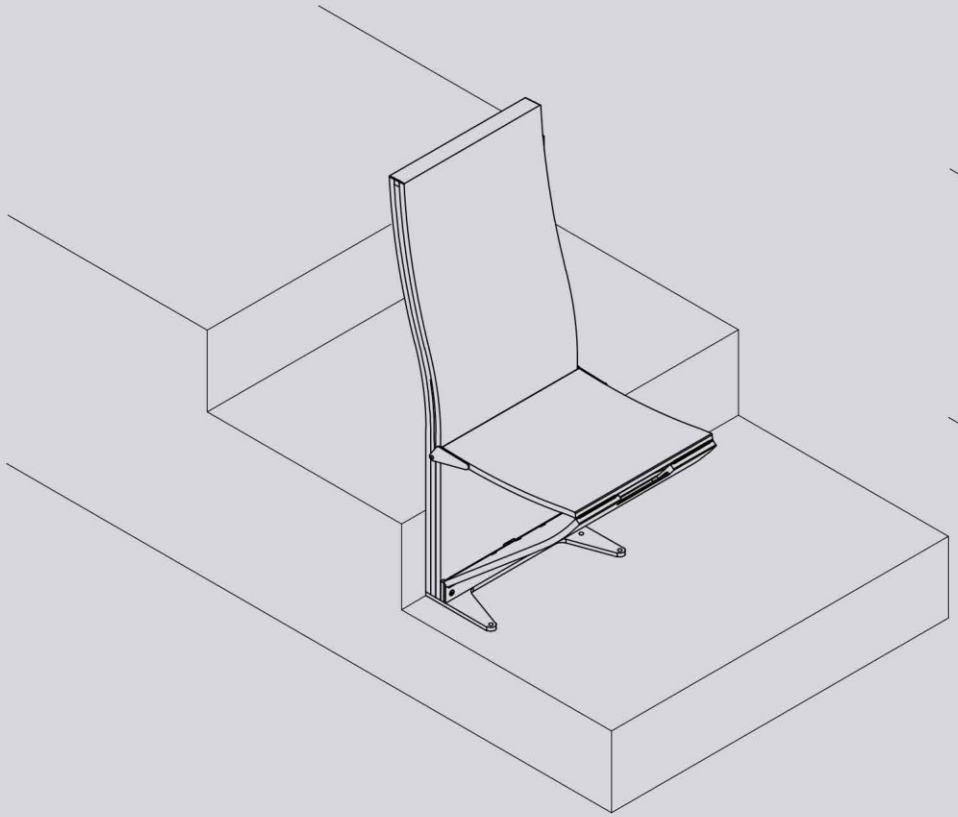

Fotel mocowany do podstopnia
bez pułki pulpitowej

Chair without writing desk assembled
to the step

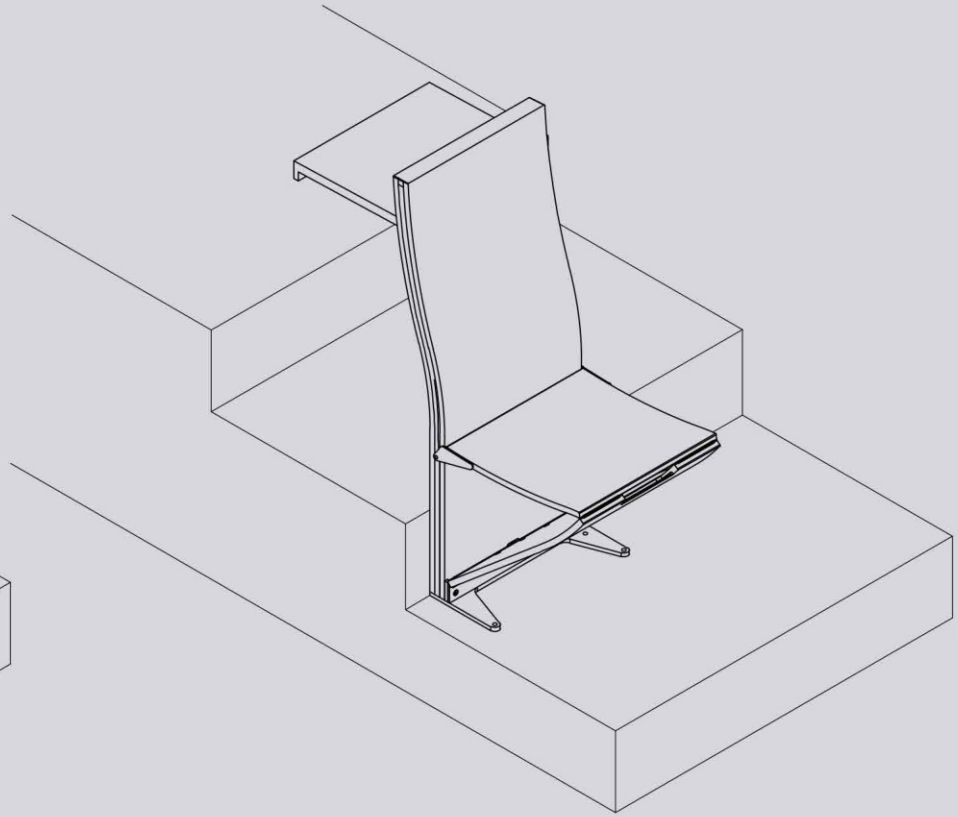

Fotel mocowany do podstopnia
z pułką pulpitową

Chair with writing desk assembled
to the step

BJERRING - Tykhøjetvej 20, Hal 5 - 7323 Give - Tlf: +45 42705206 - Mail: salg@bjerring-sales.dk
www.bjerring-sales.dk

Fabrics/Tkaniny

Company/Firma: Optex
Fabric/Tkanina: Notice

1529

1474

1473

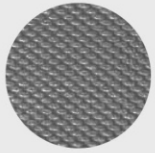
1846

1849

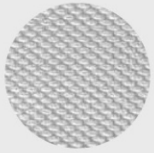
2861

2531

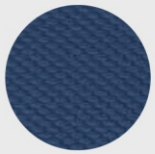
2526

1472

0112

1850

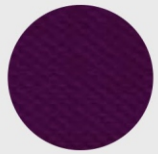
2923

1469

BJERRING - Tykhøjetvej 20, Hal 5 - 7323 Give - Tlf: +45 42705206 - Mail: salg@bjerring-sales.dk
www.bjerring-sales.dk

BJERRING

www.bjerring-sales.dk

BJERRING - Tykhøjetvej 20, Hal 5 - 7323 Give - Tlf: +45 42705206 - Mail: salg@bjerring-sales.dk
www.bjerring-sales.dk